Fig. 1 CYLINDER BLOCK

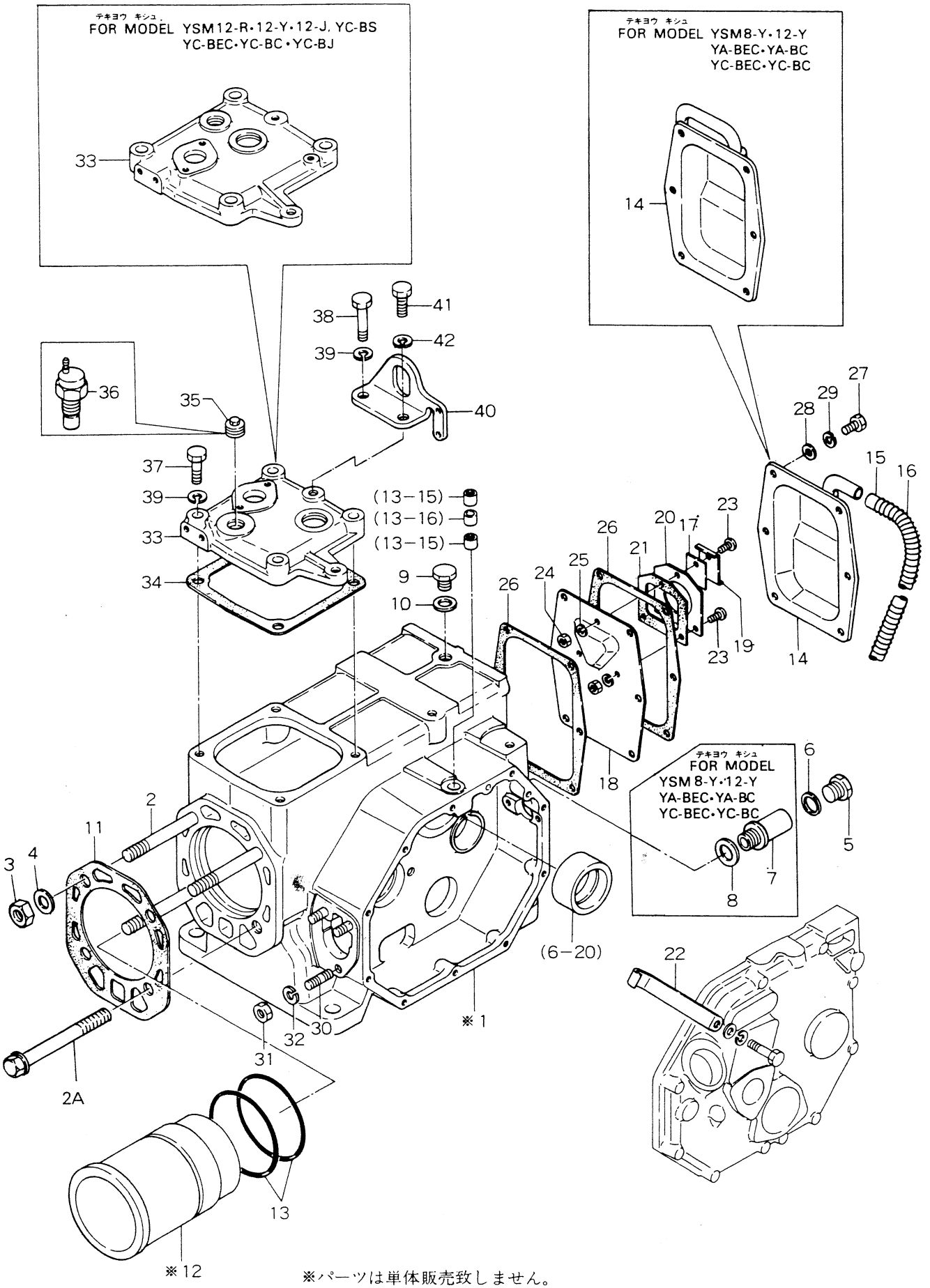

※パーツは単体販売致しません。
※MARK PARTS: NOT SOLD SEPARATELY.